РЕЛЕ МАЛОЙ МОЩНОСТИ. ПЕРЕМЕННОГО ТОКА

LOW POWER RELAY. AC SWITCH.

Симисторное реле переменного тока предназначено для работы в сетях 220В. Изделие 5П51 имеет детектор нуля.
Triac driver relay (AC) for operational circuits with voltage 220V. 5п51 - with Zero Crossing.

АОУ163А
5П51

ТЕХНИЧЕСКИЕ ХАРАКТЕРИСТИКИ
TECHNICAL CHARACTERISTICS

Токр (T_A) = 25 °C

№	Тип *Type*	Постоянное прямое напряжение на входе U вх. U_F @ I вх. (I_F) = 10 мА			Остаточное напряжение в открытом состоянии U ост. U_{TM} @ I вх. (I_F) =10 мА			Ток утечки на выходе в закрытом состоянии Iут.вых I o(OFF) @Uвх. (U_F)=0,8 В(V)			@ Uком. (Uo)	Напряжение изоляции Uиз $U_{ISO\ (DC)}$ t = 1 мин		Сопротивление изоляции Rиз R_{ISO}	
		В (V)			В (V)			мкА (μA)			В (V)	В (V)		Ом (Ω)	
		min	type	max	min	type	max	min	type	max		min	max	min	max
5.1	АОУ163А	1,1	1,3	1,5		1,0	2,0		0,1	100	± 400	1500		10^{11}	
5.2	5П51	1.0	1,2	1,5		1,5	3,0		0,01	1	± 600	3000		10^{11}	

ПРЕДЕЛЬНО - ДОПУСТИМЫЕ РЕЖИМЫ ЭКСПЛУАТАЦИИ

MAXIMUM PERMITTED OPERATING RATES

№	Тип *Type*	Напряжение коммутации (среднее значение) U ком U o		Ток коммутации при работе на активную нагрузку / симистор I ком I_O		Ток коммутации импульсный тимп=500мкс I ком. и $I_{O\ (PK)}$		Входной ток во включенном состоянии I вх. вкл $I_{F\ (ON)}$		Входное напряжение в выключенном состоянии U вх. вкл $U_{F\ (OFF)}$		Критическая скорость нарастания выходного напряжения dv/dt		Рабочий диапазон температур T T_A	
		В (V)		мА (mA)		А (A)		мА (mA)		В (V)		В/мкс (V/μs)		^{0} C	
		min	max	min	max	min	max	min	max	min	max	min	max	min	max
5.1	АОУ163А	2	260		20/100		2,0	5	25	-3,5	0,8		50	- 45	+ 85
5.2	5П51	2	280		20/100		1,0	5	25	-3,5	0,8		1000	- 45	+ 85

ТИПОВАЯ СХЕМА ВКЛЮЧЕНИЯ
TYPICAL APPLICATION CIRCUIT

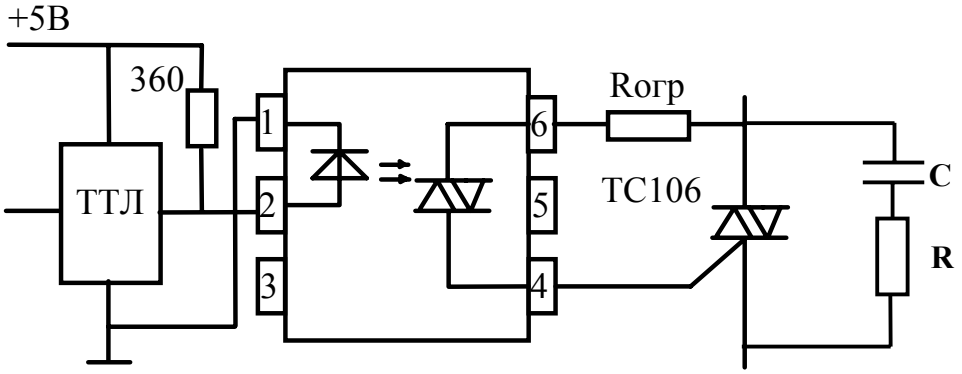

Рекомендуемая величина Rогр= 50...100 Ом; С=0,1 мкФ; R=51Ом.
Recommended value R= 50...100 Ω; C=0,1μF; R=51Ω.