Gehäuseoberteil mit Unterteil verschraubt

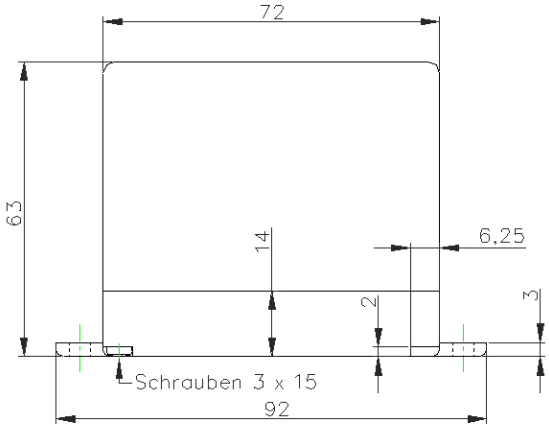

Gehäuseoberteil

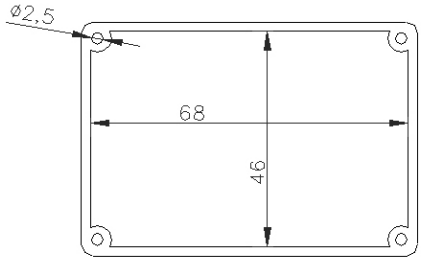

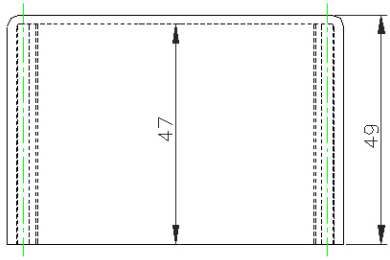

Gehäuseunterteil

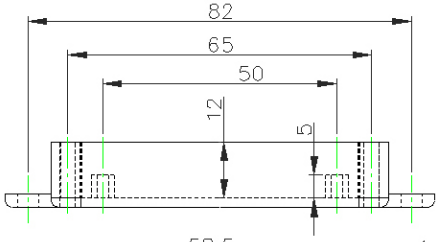

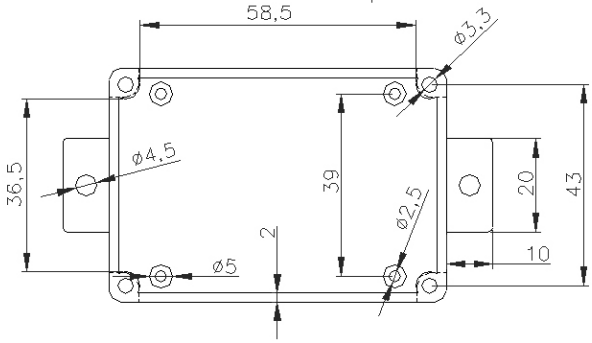

Gehäuseunterteil und Oberteil schwarz mit Befestigungslaschen
und innenliegenden Befestigungsmöglichkeiten für Platinen.

Verwendungsbereich			Zul Abw	Oberfl	Maßstab 1:1	Gewicht	
G022 Gehäuse mit Befestigungsloschen					Werkstoff, Halbzeug Rohteil-Nr Modell- oder Gesenk-Nr	Thermoplast	
				Datum	Name		
			Bearb.	11.04.05	M.SIMON	KUNSTSTOFF-GEHÄUSE	
			Gepr				
			Norm				
						G022	Blatt 1 von 1
							Blätter
Zust	Änderung	Datum	Name	KEMO-Electronic GmbH	Ersatz für.	Ersatz durch.	